Bewegungs- und Präsenzmelder - Professional Line

PD IR 4360-24

DALI-2 Input Device - Unterputz weiß
EAN 4007841 085827
Art.-Nr. 085827
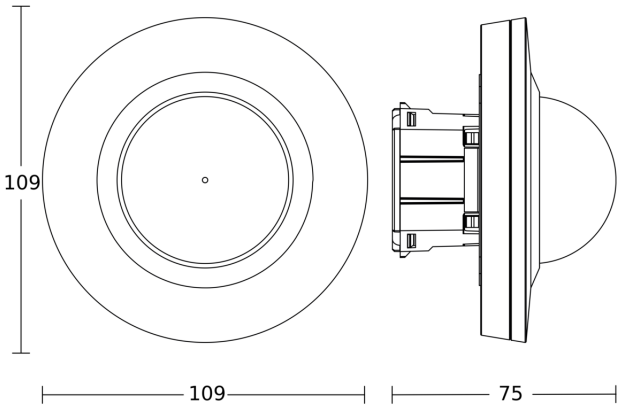
Maßzeichnung